Bruksanvisning

HOME DELUXE
WIR MACHEN DEIN ZUHAUSE

Dubbelstångsgaller trädgårdsgrind PORTARIUS





Originalbruksanvisning

Designad i Tyskland

VIKTIGT:
SPARA FÖR SENARE BRUK.
LÄS NOGGRANT!

Innehållsförteckning

1. Allmänt 3
1.1. Produktöversikt 3
1.2. Allmänna anvisningar 4
1.3. Garanti 4
2. Information om bruksanvisningen 4
2.1. Tillgänglighet av bruksanvisningen 4
2.2. Information om översättning 4
2.3. Målgrupper för bruksanvisningen 4
2.4. Förklaring av symboler 5
2.5. Allmänt om bruksanvisningen 5
2.6 Avsedd användning 5
2.7. Allmänna säkerhetsanvisningar 5
3. Produktens egenskaper 6
3.1. Tekniska data 6
4. Leveransomfattning och montering 8
4.1. Säkerhetsanvisningar 9
4.2. Produktens uppbyggnad 10
5. Användning 12
5.1. Säkerhetsanvisningar 12
5.2. Första idrifttagningen 12
5.3. Drift 12
6. Felsökning 13
7. Underhåll och skötsel 13
7.1. Säkerhetsanvisningar 13
8. Demontering 13
8.1. Säkerhetsanvisningar 13
9. Avfallshantering 13
9.1. Allmän information 13

Kära kund,

Tack för att du har valt en produkt från **Home Deluxe GmbH**. Vi hoppas att du kommer att trivas med din nya trädgårdsgrind PORTARIUS med dubbla stänger.

Bruksanvisningen hjälper dig med montering, idrifttagning, användning och underhåll av produkten. Bruksanvisningen och säkerhetsanvisningarna måste läsas noggrant och i sin helhet. Följ dessa anvisningar för att undvika faror.

1. Allmänt

1.1. Produktöversikt

Modell: Dubbelstångsgallergrind PORTARIUS – Variantval| Artikel-ID: 18692| Variant-ID: 38185

Dubbelstångsgaller trädgårdsgrind PORTARIUS antracit – Alla varianter | Artikelnummer: 9999| Variantnummer: 8113
Dubbelstångsgaller trädgårdsgrind PORTARIUS antracit 800 mm (vinge, tillbehör) – Paket 1 av 2 | Artikel-ID: 10670 | Variant-ID: 8769
Dubbelstångsgaller trädgårdsgrind PORTARIUS antracit 800 mm (stolpar) – Paket 2 av 2 | Artikel-ID: 10671 | Variant-ID: 8770
Dubbelstångsgaller trädgårdsgrind PORTARIUS antracit 1000 mm (vinge, tillbehör) – Paket 1 av 2 | Artikel-ID: 10987 | Variant-ID: 9078
Dubbelstångsgaller trädgårdsgrind PORTARIUS antracit 1000 mm (stolpe) – Paket 2 av 2 | Artikel-ID: 10988 | Variant-ID: 9079
Dubbelstångsgaller trädgårdsgrind PORTARIUS antracit 1200 mm – Paket 1 av 1 | Artikel-ID: 10020 | Variant-ID: 8131
Dubbelstångsgaller trädgårdsgrind PORTARIUS antracit 1400 mm – Paket 1 av 1 | Artikel-ID: 10021 | Variant-ID: 8132
Dubbelstångsgaller trädgårdsgrind PORTARIUS antracit 1600 mm – Paket 1 av 1 | Artikel-ID: 10022 | Variant-ID: 8133
Dubbla stängselgaller trädgårdsgrind PORTARIUS antracit 1800 mm (vingar, tillbehör) – Paket 1 av 2| Artikel-ID: 10023 | Variant-ID: 8134
Dubbla stängselgaller trädgårdsgrind PORTARIUS antracit 1800 mm (stolpar) – Paket 2 av 2 | Artikel-ID: 10024 | Variant-ID: 8135
Dubbelstångsgaller trädgårdsgrind PORTARIUS antracit 2000 mm (vinge, tillbehör) – Paket 1 av 2| Artikel-ID: 10025 | Variant-ID: 8136
Dubbelstångsgaller trädgårdsgrind PORTARIUS antracit 2000 mm (stolpe) – Paket 2 av 2 | Artikel-ID: 10026 | Variant-ID: 8137

Dubbelstångsgaller trädgårdsgrind PORTARIUS grön – Alla varianter | Artikelnummer: 11694 | Variantnummer: 9757
Dubbelstångsgaller trädgårdsgrind PORTARIUS grön 800 mm (vinge, tillbehör) – Paket 1 av 2 | Artikel-ID: 11326 | Variant-ID: 9398
Dubbla stängselgaller trädgårdsgrind PORTARIUS grön 800 mm (stolpar) – Paket 2 av 2 | Artikel-ID: 11327 | Variant-ID: 9399
Dubbelstångsgaller trädgårdsgrind PORTARIUS grön 1200 mm – Paket 1 av 1 | Artikel-ID: 11329 | Variant-ID: 9400
Dubbla stängselgaller trädgårdsgrind PORTARIUS grön 1400 mm – Paket 1 av 1 | Artikel-ID: 11330 | Variant-ID: 9401
Dubbelstångsgaller trädgårdsgrind PORTARIUS grön 1600 mm – Paket 1 av 1 | Artikel-ID: 11331 | Variant-ID: 9402
Dubbelstångsgaller trädgårdsgrind PORTARIUS grön 1800 mm (vinge, tillbehör) – Paket 1 av 2 | Artikel-ID: 11332 | Variant-ID: 9403
Dubbeltrådsstängsel trädgårdsgrind PORTARIUS grön 1800 mm (stolpar) – Paket 2 av 2 | Artikel-ID: 11333 | Variant-ID: 9404
Dubbelstångsgaller trädgårdsgrind PORTARIUS grön 2000 mm (vinge, tillbehör) – Paket 1 av 2 | Artikel-ID: 11334 | Variant-ID: 9405
Dubbla stängselgaller trädgårdsgrind PORTARIUS grön 2000 mm (stolpe) – Paket 2 av 2 | Artikel-ID: 11335 | Variant-ID: 9406

1.2. Allmän information

För att uppfylla våra krav förbättrar vi ständigt kvaliteten, förenklar monteringen och användningen samt anpassar produkterna efter kundernas önskemål. På grund av dessa förändringar finns den aktuella versionen av bruksanvisningen på vår hemsida.

Beteckningen ”produkt” används i bruksanvisningen för trädgårdsgrinden ”PORTARIUS” med dubbla stänger.

1.3. Garanti

De lagstadgade rättigheterna till ansvarsfrihet och garanti gäller från inköpsdatumet.
Home Deluxe GmbH tar inget ansvar för skador som uppstår till följd av att bruksanvisningen inte följs. Reklamationer som uppstår till följd av felaktig montering eller användning omfattas inte av garantin. Vid fel på produkten, vänligen kontakta vår kundtjänst skriftligen via kontaktformuläret på vår hemsida och ange produktnamn, serienummer och bifoga ett foto av typskylten:

Home Deluxe GmbH
Schanzeweg 2
32312 Lübbecke
Tyskland
Tel.: +49 (0)5743 6181-0
www.home-deluxe-gmbh.de

Om du har ytterligare frågor står vår kundtjänst gärna till din tjänst via kontaktformuläret.

2. Information om bruksanvisningen

2.1. Tillgänglighet av bruksanvisningen

Bruksanvisningen är en del av produkten och ska förvaras i sin helhet i omedelbar närhet av produkten.

2.2. Information om översättningen

Den ursprungliga bruksanvisningen är skriven på tyska. Alla andra tillgängliga språk är översättningar av den tyska versionen.

2.3. Målgrupper för bruksanvisningen

Bruksanvisningen måste läsas och följas av alla personer som är involverade i någon av följande aktiviteter eller användningar:

- Uppackning
- Montering/installation
- Idrifttagning/drift
- Underhåll/kontroll/skötsel
- Felsökning/reparation
- Avfallshantering

2.4. Förklaring av

Symbol	Symbolförklaring
	**VARNING** Symbolen indikerar möjliga faror som kan leda till dödliga eller allvarliga skador. Läs den aktuella anvisningen innan du utför motsvarande monterings- eller användningssteg.
	**INFO** Symbolen ger viktig information och varnar för materiella skador. Läs igenom denna information innan du utför motsvarande monterings- eller användningssteg för att förstå eventuella problem och undvika skador.
	**Läs bruksanvisningen** Symbolen indikerar att bruksanvisningen måste läsas noggrant innan montering/installation och/eller användning av enheten.

2.5. Allmänt om bruksanvisningen

Bruksanvisningen avser trädgårdsgrinden PORTARIUS med dubbla stänger. Den innehåller viktig information om montering, drift, underhåll och rengöring. Bruksanvisningen, särskilt säkerhetsanvisningarna, måste läsas noggrant innan produkten tas i bruk. Förvara bruksanvisningen på ett säkert ställe. Använd produkten endast enligt beskrivningen i denna bruksanvisning för att undvika oavsiktliga skador eller personskador. Om du överlåter PORTARIUS trädgårdsgrind med dubbla stänger till tredje part måste även denna bruksanvisning överlämnas.

2.6. Avsedd användning

Produkten är av hög kvalitet, hållbar och avsedd respektive lämplig för användning i privata hushåll i rimlig och vanlig omfattning. Utöver detta är vår produkt **inte** avsedd för kommersiellt bruk.

Använd produkten endast enligt beskrivningen i denna bruksanvisning. All annan användning anses vara icke avsedd och kan leda till materiella skador eller personskador. Tillverkaren tar inget ansvar för skador som uppstår eller har uppstått till följd av icke avsedd eller felaktig användning.

2.7. Allmänna säkerhetsanvisningar

Allmänna faroangivelser



- Felaktig hantering kan leda till betydande personskador och materiella skador. Därför får montering, installation, idrifttagning samt felsökning, underhålls- och reparationsarbeten endast utföras av kvalificerade personer.
- Produkten kan användas av barn från 8 år och uppåt, samt av personer med nedsatt fysisk, sensorisk eller mental förmåga eller brist på erfarenhet och kunskap, om de övervakas eller har fått instruktioner om säker användning av produkten och förstår de risker som är förknippade med den.
- Montera **endast** produkten om leveransen är komplett och felfri.
- Se till att alla delar är oskadda och monterade på rätt sätt. Felaktig montering kan medföra risk för personskada. Skadade delar kan påverka säkerheten och funktionen.
- Ställ endast produkten på ett säkert, plant och fast underlag.
- Gör inga ändringar på produkten.
- Kontrollera fästningen regelbundet.

Fara för barn



- Håll barn borta från förpackningsmaterial. Det finns bland annat risk för kvävning!
- Håll barn borta från produkten.
- Håll barn borta från monteringsplatsen under monteringen av produkten. Leveransen innehåller smådelar som kan sväljas eller orsaka allvarliga skador.
- Produkten är inte en leksak, klättervägg eller sportredskap.
- Barn kan skada sig när de leker med produkten eller klättrar på den.
- Förklara för barnen hur produkten ska användas på rätt sätt och lämna dem aldrig utan uppsikt när de leker.
- Ta bort alla vassa föremål, krossat glas eller stenar från produktens omgivning. Se till att lekande barn inte utsätts för fara.
- Se till att små barn inte stoppar smådelar i munnen.

Risk för skador
Felaktig hantering av produkten kan leda till skador



- Kontrollera produkten före varje användning för att se om den har några synliga skador.
- Gör inga konstruktiva ändringar på produkten. För ändringar krävs skriftligt tillstånd från tillverkaren och de måste utföras enligt anvisningarna.
- Produkten får inte användas om den är skadad. Skadade delar måste repareras eller bytas ut mot originalreservdelar.
- Se till att produkten är permanent och stabilt installerad för att undvika skador.

Risk för skador



- Felaktig hantering av produkten kan leda till skador.
- Öppna inte förpackningen med vassa föremål (t.ex. kniv, sax eller liknande), eftersom produkten kan skadas. Var försiktig när du öppnar förpackningen.
- Om du öppnar förpackningen oförsiktigt med en kniv eller andra vassa föremål kan produkten skadas. Var mycket försiktig när du öppnar förpackningen.
- Klättra inte på produkten, det finns risk för fall och välning.

3. Produktens egenskaper

3.1. Tekniska data

Dubbelstångsgaller trädgårdsgrind PORTARIUS 800 mm	
Mått trädgårdsgrind (H x B)	80 x 106 cm (utan stolpar 87 cm)
Mått på målstolpar (H x B x D)	130 x 6 x 6 cm
Trådtjocklek	vertikalt 0,5 cm, horisontellt 0,6 cm
Maskor	20 x 5 cm

Dubbelstångsgaller trädgårdsgrind PORTARIUS 1000 mm	
Mått trädgårdsgrind (H x B)	100 x 106 cm (utan stolpar 87 cm)
Mått grindstolpar (H x B x D)	150 x 6 x 6 cm
Trådtjocklek	vertikal 0,5 cm, horisontell 0,6 cm
Maskstorlek	20 x 5 cm

Dubbelstångsgaller trädgårdsgrind PORTARIUS 1200 mm	
Mått trädgårdsgrind (H x B)	120 x 106 cm (utan stolpar 87 cm)
Mått grindstolpe (H x B x D)	170 x 6 x 6 cm
Trådtjocklek	vertikalt 0,5 cm, horisontellt 0,6 cm
Maskstorlek	20 x 5 cm

Dubbelstångsgaller trädgårdsgrind PORTARIUS 1400 mm	
Mått trädgårdsgrind (H x B)	140 x 106 cm (utan stolpar 87 cm)
Mått grindstolpe (H x B x D)	190 x 6 x 6 cm
Trådtjocklek	vertikal 0,5 cm, horisontell 0,6 cm
Maskor	20 x 5 cm

Dubbelstångsgaller trädgårdsgrind PORTARIUS 1600 mm	
Mått trädgårdsgrind (H x B)	160 x 106 cm (utan stolpar 87 cm)
Mått grindstolpe (H x B x D)	210 x 6 x 6 cm
Trådtjocklek	vertikal 0,5 cm, horisontell 0,6 cm
Maskor	20 x 5 cm

Dubbelstångsgaller trädgårdsgrind PORTARIUS 1800 mm	
Mått trädgårdsgrind (H x B)	180 x 106 cm (utan stolpar 87 cm)
Mått grindstolpe (H x B x D)	230 x 6 x 6 cm
Trådtjocklek	vertikal 0,5 cm, horisontell 0,6 cm
Maskor	20 x 5 cm

Dubbelstångsgaller trädgårdsgrind PORTARIUS 2000 mm	
Mått trädgårdsgrind (H x B)	200 x 106 cm (utan stolpar 87 cm)
Mått grindstolpar (H x B x D)	250 x 6 x 6 cm
Trådtjocklek	vertikalt 0,5 cm, horisontellt 0,6 cm
Maskor	20 x 5 cm

4. Leveransomfattning och montering

Kontrollera förpackningen vid leveransen för att se om den har några yttre skador. Kontrollera dessutom omedelbart efter uppackningen att leveransen är komplett och att produkten och alla komponenter är i perfekt skick. Montera endast produkten om leveransen är komplett och oskadad.

Komponenter/delar

Nr	Beskrivning	Antal	Bilder
1	Målstolpe höger	1	
2	Målstolpe vänster	1	
3	Målvinge	1	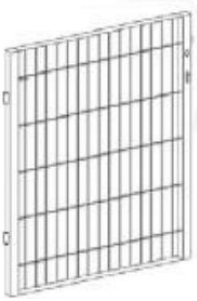
4	Fästklämma 80 till 140 cm 160 till 200 cm	 4 6	
5	Gångjärn	4	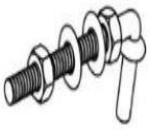
6	Teleskopskruvar	1	

Nr	Beskrivning	Antal	Bilder
7	Dörrbeslag	1	
8	Låsfall	1	
9	Hållarbygel	2	
10	Skruv för låsfall och hållklämma	2	
11	Täcklock	2	

4.1. Säkerhetsanvisningar

All information om säkerhet och hälsa måste läsas.

Risk för skador

Felaktig hantering vid montering kan leda till skador



- Din produkt levereras i flera paket. Se till att paketen öppnas uppifrån. Var mycket försiktig när du öppnar paketen, eftersom de innehåller ömtåliga delar.
- Kontrollera omedelbart efter uppackningen att leveransen är komplett och att produkten och alla delar är i perfekt skick.
- Montera **endast** produkten om leveransen är komplett och i felfritt skick.
- Ställ endast produkten på en säker, plan och stabil underlag.
- Följ monteringsmått och använd det medföljande monteringsmaterialet.
- Felaktig användning, felaktig montering eller skador som uppstår vid monteringen omfattas inte av garantin.
- Minst två personer krävs för att montera produkten.
- Bär skyddskläder, såsom skyddsskor och skyddshandskar, vid montering.
- **Vi vill påpeka att Home Deluxe GmbH i princip inte står för några kostnader för montering eller hantverksmässiga tjänster, såsom elektrikerkostnader eller liknande kostnader för fackpersonal.**

4.2. Montering av produkten

Produkten levereras i delar och är enkel att montera. Följ monteringsanvisningarna noggrant. Om dessa inte följs kan produktens funktion och säkerhet inte garanteras.

Nödvändiga verktyg

	Skruvmejsel		Måttband
	Inbussnyckel		Skärkniv

- Följande instruktioner måste läsas noggrant.

Produktens uppbyggnad	
Illustration	**Beskrivning**
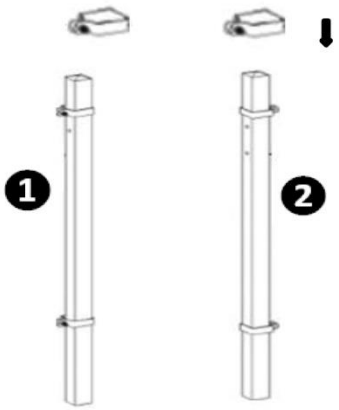	**Steg 1:** Fäst fästklämmorna (**4**) på höger målstolpe (**1**) och vänster målstolpe (**2**).
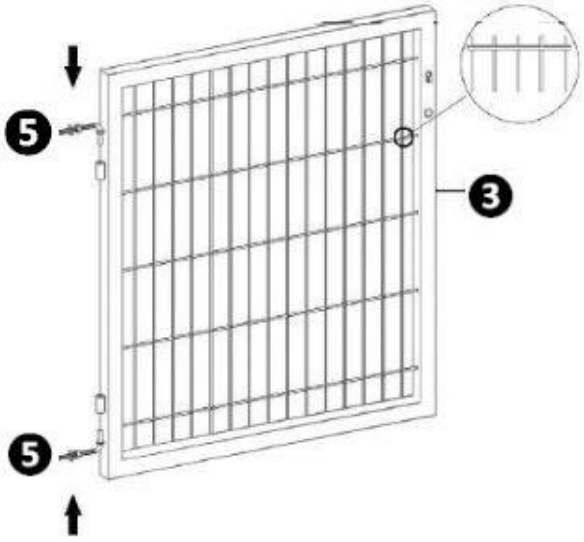	**Steg 2:** Montera gångjärnen (**5**) på grindbladet (**3**).

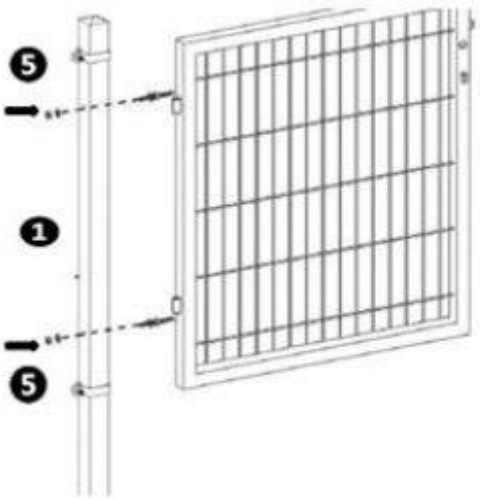	**Steg 3:** Montera höger grindstolpe (**1**) med gångjärnen (**5**) på grindvingen.
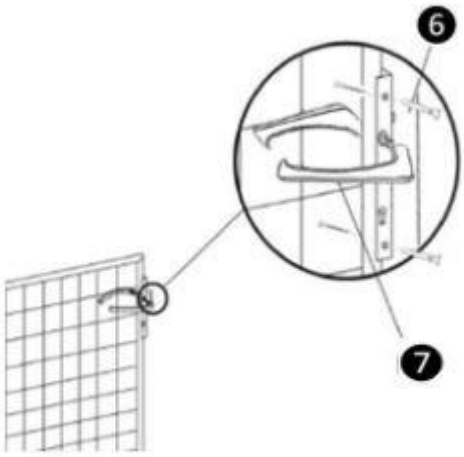	**Steg 4:** Skruva fast dörrbeslaget (**7**) med teleskopskruvarna (**6**) på grindflöjeln.
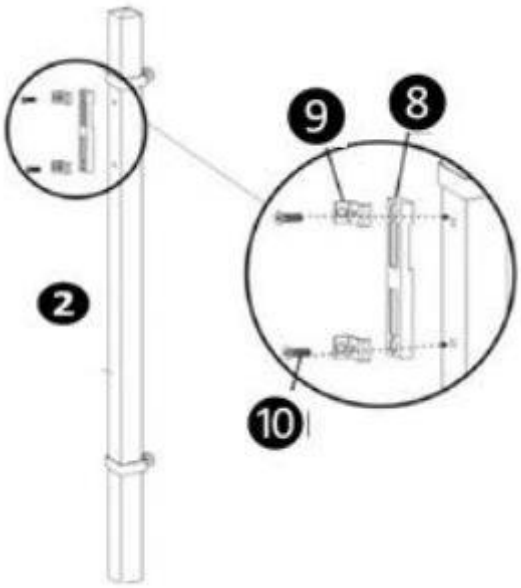	**Steg 5:** Skruva fast låsknappen (**8**) med fästklämmorna (**9**) och skruvarna (**10**) på portstolpen till vänster (**2**).

	**Steg 6:** Sätt på täcklocken (**11**) på skruvarna.

5. Användning

5.1. Säkerhetsanvisningar

Följande information om säkerhet och hälsa måste läsas noggrant.

Risk för skador
Felaktig hantering under drift kan leda till skador

- Använd inte skadade produkter.
- Gör inga ändringar på produkten.
- Produkten är inte en leksak, klättervägg eller sportutrustning. Barn får inte leka med produkten.
- Kontrollera fästet regelbundet.

5.2. Första användningen

Kontrollera produkten för skador före första användningen. Produkten får endast användas om den är oskadad.

5.3. Användning

Kontrollera att produkten är i korrekt skick innan du använder den.

- att den är i korrekt skick.
- alla fästningar

6. Felsökning

Om följande fel uppstår under drift, kontrollera följande orsaker till felet med hjälp av tabellen nedan. Om felet inte kan åtgärdas med hjälp av de angivna åtgärderna, ta produkten ur drift.

Fel	Möjlig orsak	Lösning
Produkten skakar eller svänger	- Fästskruvarna har lossnat - Produkten utsätts för för stor belastning - Produkten är inte korrekt monterad	- Dra åt fästskruvarna - Följ belastningsgränserna - Använd produkten korrekt

Om ytterligare problem uppstår med produkten, kontakta oss.

7. Underhåll och skötsel

7.1. Säkerhetsanvisningar

Risk för skador
Felaktig hantering vid användning kan leda till skador.

- Rengör ytorna med varmt vatten och en mjuk borste eller trasa.
- Använd inte aggressiva rengöringsmedel eller högtryckstvättar för rengöring.
- Följ även rengöringsmedlets tillverkares anvisningar.

8. Demontering

8.1. Säkerhetsanvisningar

Risk för skador
Felaktig hantering vid demontering kan leda till skador

- Minst två personer krävs för demonteringen.
- Säkra produkten mot fall innan demontering.
- Demonteringen av produkten ska utföras i omvänd ordning jämfört med monteringen. (**se kapitlet Montering**)

9. Avfallshantering

9.1. Allmänna anvisningar

- Kassera produkten och alla komponenter i enlighet med lokala och nationella bestämmelser för att undvika skador på miljön.
- Våra förpackningar är tillverkade av miljövänliga material. De kan återvinnas och därmed tjäna som värdefulla råvaror. Kassera förpackningsmaterialet (kartonger, smutsiga förpackningar etc.) separat och på ett korrekt sätt enligt gällande nationella bestämmelser.
- Kontakta tillverkaren om du är osäker på hur du ska avyttra produkten.
- Information om korrekt avfallshantering finns även hos lokala avfallscentraler.

Home Deluxe GmbH
Schanzeweg 2
32312 Lübbecke
Tyskland
Tel.: +49 (0)5743 6181-0
www.home-deluxe-gmbh.de

GA-414-00_portarius
2025/03